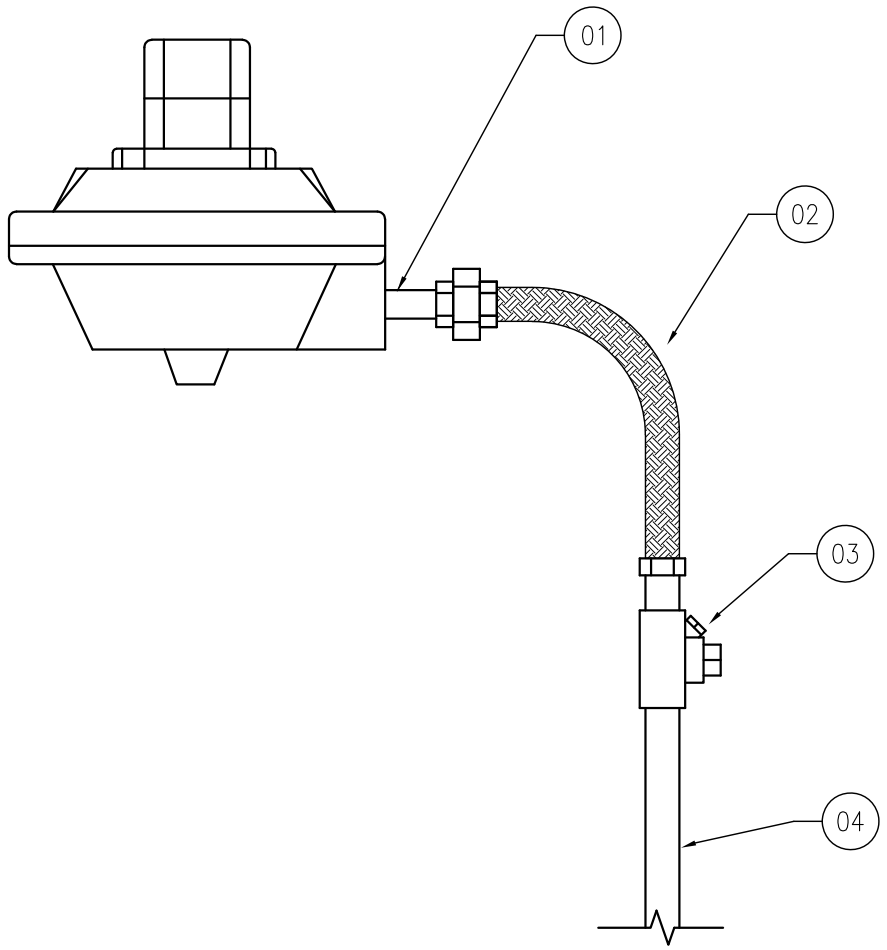

LISTA DE MATERIALES

ITEM	CANT	DESCRIPCION	MATERIAL	NORMA y/o ESPECIFICACION	OBSERVACIONES
1	1	NIPLE ø3/4" NPT S/COST. L=75mm	ASTM-A 53 Gr. A		
2	1	CAÑO FLAXIBLE ø3/4" NPTM x ø3/4" NPT UD. (APE)	AISI 316		
3	1	SELLADOR H/V ROSCA NPT APE ø3/4"	F° ALUMINIO		
4	S/NEC	CAÑO TIPO CONDUIT ROSCA NPT ø3/4" CON CUPLA	ASTM A 53 Gr. A		

Toda impresión del presente documento será considerada como **COPIA NO CONTROLADA**

REV.	DESCRIPCIÓN	FECHA	ELABORÓ	REVISÓ	APROBÓ
2	CAMBIO DE RAZÓN SOCIAL	01/09/2022	ES	JCP	NET
1	NÚMERO INTERNO IEASA	22/03/2021	BB	JCP	AA
0	PARA CONSTRUCCIÓN	14/09/2010	JCP	WIS	RMC

LISTA DE REVISIONES

UNIDAD DE EJECUCIÓN GASODUCTOS

ENERGÍA ARGENTINA SE RESERVA LA PROPIEDAD DE ESTE DOCUMENTO CON PROHIBICIÓN DE REPRODUCIRLO, MODIFICARLO O TRANSFERIRLO EN TODO O EN PARTE A OTRA FIRMA O PERSONA SIN SU PREVIA AUTORIZACIÓN ESCRITA.

ENERGÍA ARGENTINA

PLANO TÍPICO

ACOMETIDA ELÉCTRICA DE 3/4" A
POSICIÓN DE VÁLVULA
PARA INSTRUMENTO DE 3/4"

ESPECIALIDAD: ELECTRICIDAD | NÚMERO INTERNO ENARSA: GEG-AX-102

NÚMERO DE ELABORADO ENARSA: ENARSA-00-E-PT-0015

Archivo CAD: ENARSA-00-E-PT-0015_2.dwg

ESCALA: S/E

HOJA N°: 1 DE 1

REVISIÓN: 2

FORMATO A3-H